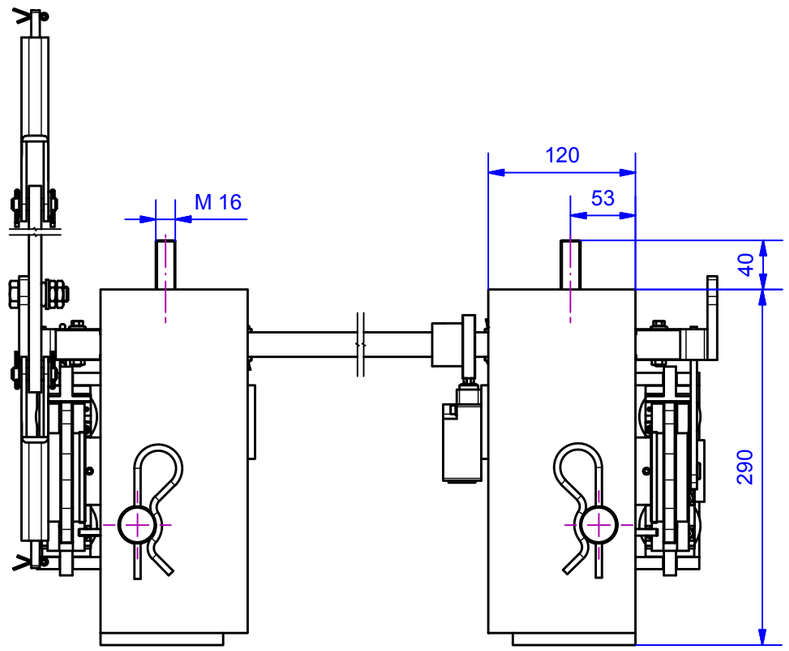

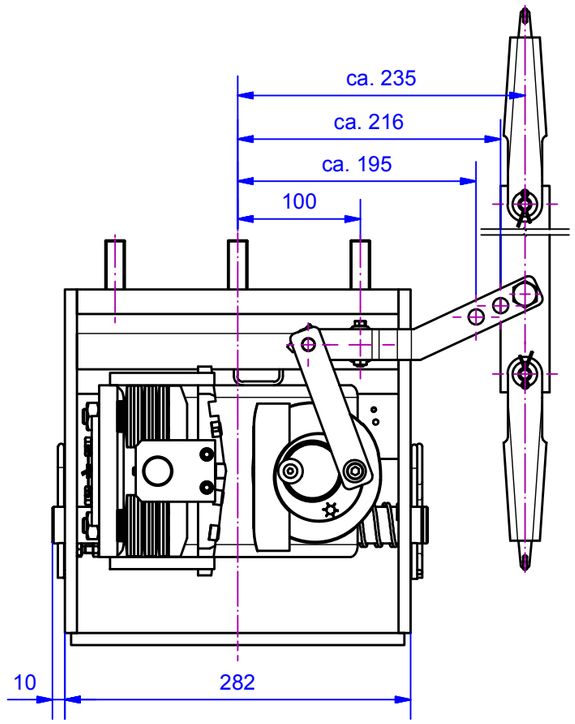

Option 1 = Änderung anschl. Rahmen (Stehbolzen)
Zeichnung erforderlich
Option 2 = Führungsaufnahme (Schlosser, Spezial)
Zeichnung erforderlich
Option 3 = Auslösewelle Vkt 20 L = STM + 51 mm
Option 4 = Änderung Schalter (Rasten,Sprung,etc) wm.
(Schalter schleichend 1/Ö - 1/S im Standard)
Option 5 = Prüfung nach EN81- x A3

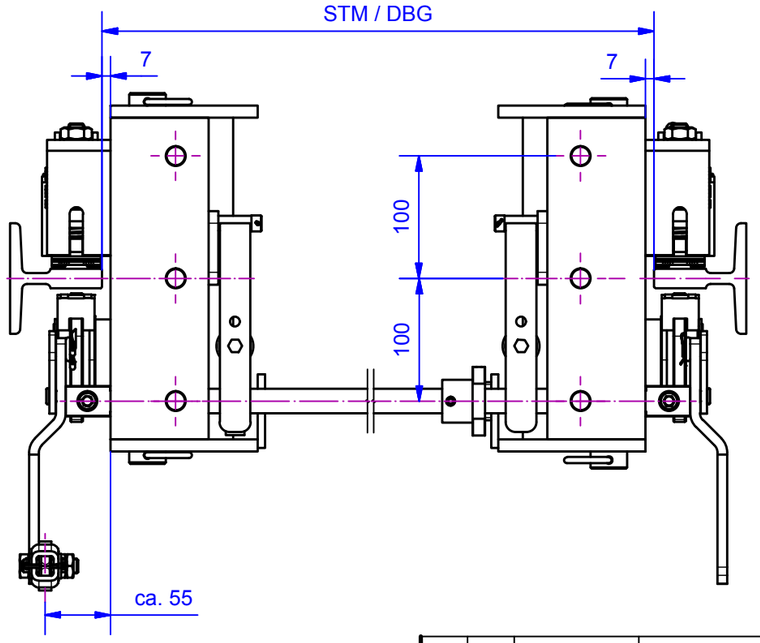

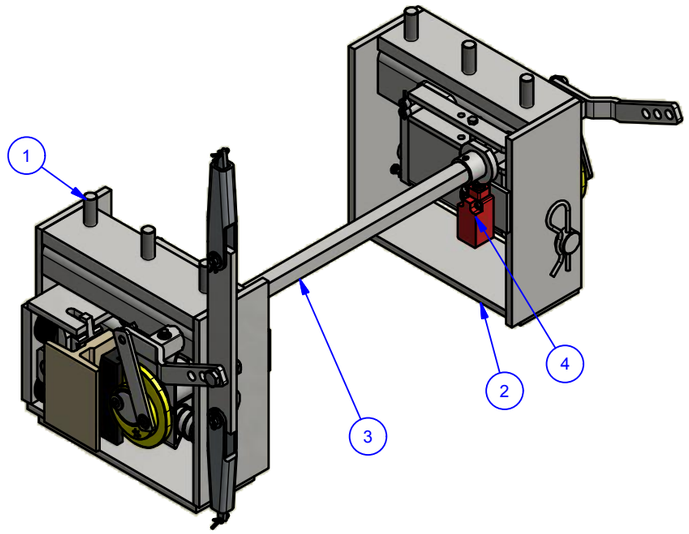

Schiene gespant !
Schiene ≥ 90/75/16

Änd.	kommt vor	Änderungs-Nr.	Änderung	Datum: Gez.	Name	Ges.

Vertraulich, alle Rechte vorbehalten ISO 16016
Weitergabe sowie Vervielfältigung dieses Dokuments, Verwertung und Mitteilung seines Inhalts sind verboten, soweit nicht ausdrücklich gestattet.Zuwiderhandlungen verpflichten zu Schadensersatz.
Alle Rechte für den Fall der Patent-, Gebrauchsmuster- oder Geschmacksmustereintragung vorbehalten.

Oberflächen	Ra in um ISO 1302
Allgemeintoleranzen Schweißkonstruktionen	ISO 13920-BF

Aufzugtechnologie Schlosser

Verwendungsbereich: Schiene 16-19 mm Unter dem Fahrkorb		Werkstoff	Halbzeug
		Maßstab im Orig. 1:5 (1:7,5)	Masse(Gewicht) 60,7 kg
	Datum	Name	Benennung
Gez.	28.06.2016	Martinez	Sicherheitsmodul
Gepr.			Anlagen > 2,0 m/s
Ges.			
Abt.			
Maße in mm			
Tolerierung ISO 8015 ISO 2768-mH	AUFZUGTECHNOLOGIE SCHLOSSER D-85221 Dachau		Zeichnungs-Nr. EB75GD Typ2-0 V3-0 · Änd. · Blatt 1 · A3

U:\AA NEUANFANG\Sicherheitsmodule\Ab-Auf\Einzelmodule\EB 75 GD\EB75GD Typ2-0 V3-0.idw